# 2025年度　全日本少年サッカー選手権大会　13ブロック予選

抽選方法　　2025年度リハウスブロック前期リーグの順位にて抽選を行う。
前期リーグ1位・２位・3位までは抽選。4位以下のチームに関しては、3位の抽選結果により、自動振り分けとする。
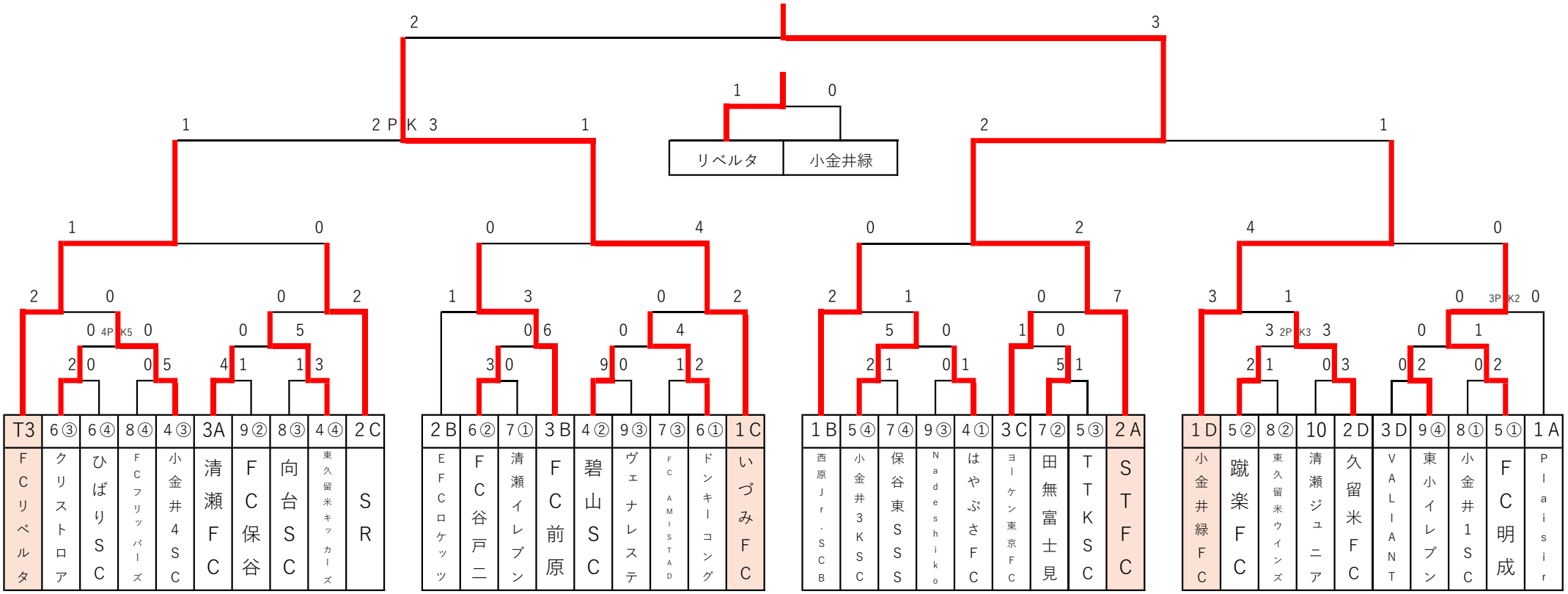
大会方式　　８人制、**３人審制、**試合時間：**４０**分（２０-５-２０）、同点の場合は３人制のPKにて勝敗を決定